– S.R. RUBINETTERIE –

DS-RP10-01

ART. 0120

РЕДУКТОР ДАВЛЕНИЯ МЕМБРАННОГО ТИПА
MEMBRAN-WASSERDRUCKMINDERER
Cisalpino

Редукторы давления модели Cisalpino являются устройствами, способными обеспечить стабильное давление на выходе не превышающее настроечное, независимо от скачков сетевого давления на входе. В частности, эта модель имеет характеристику выдерживать высокое давление до 30 бар. Редукторы имеют возможность регулировки и поставляются со стандартной заводской настройкой на выходное давление в 3 бара. Редуктор данной модели снабжён блок-картриджом, который в случае необходимости может быть с лёгкостью обслужен или заменён.

Die Wasserdruckminderer sind Geräte, die trotz unterschiedlicher Drücke auf der Eingangsseite dafür sorgt, den Druck zu reduzieren und zu stabilisieren, damit auf der Ausgangsseite ein bestimmter Druck behalten wird. Besonders sind diese Druckminderer imstande, einen eingangseitigen Betriebsdruck bis zum 30 Bar zu tragen. Sie werden mit einer Standard Einstellung von 3 Bar geliefert. Um Inspektions- und Wartungsarbeiten zu erleichtern, sind diese Druckminderer mit einer einteiligen Kartusche ausgerüstet.

Редуктор давления, в комплекте с фитингами наружней резьбы подсоединения, фильтром и седлом из нержавеющей стали.
Wasserdruckminderer, AG/AG mit Verschraubungen, Schmutzfänger und Sitz aus Edelstahl.

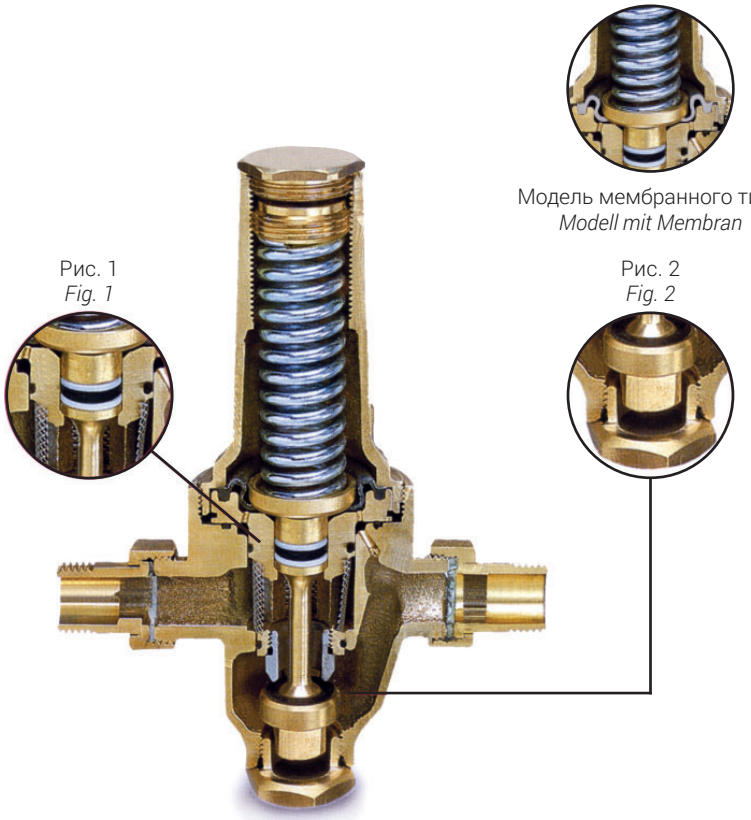

Модель мембранного типа
Modell mit Membran

Рис. 1
Fig. 1

Рис. 2
Fig. 2

S.R. RUBINETTERIE S.R.L.
www.sr-rubinetterie.it

Via Monte Fenera 105 - 13018 Valduggia (VC) ITALY - Tel. 0163 48245 - Fax 0163 48247 sr@sr-rubinetterie.it

ЭКСПЛУАТАЦИЯ

Рабочая среда	Вода
Максимальное рабочее давление	на входе 30 бар, на выходе 0,5 - 6 бар
Стандартная калибровка	3 бар
Максимальная рабочая температура	вода 80°C
Подсоединение манометра	С обеих сторон
Редукционный механизм	Возможность обслуживания и замены

LEISTUNGEN

Betriebsmedium	*Wasser*
Max. Betriebsdruck	*Max. Eingangseitiger Betriebsdruck 30 Bar* *Max. Ausgangseitiger Betriebsdruck 0,5 - 6 Bar*
Standard Einstellung	*3 bar*
Max. Betriebstemperatur	*80°C Wasser*
Manometeranschluss	*auf beide Seiten*
Die innere Kartusche	*kann einfach herausgezogen und ausgetauscht werden*

МАТЕРИАЛЫ ИЗГОТОВЛЕНИЯ

Корпус Картридж	Литая латунь: CB753S - UNI EN 1982
Гайка Плоский хвостовик	Штампованная латунь: CW617N - UNI EN 12165
Внутренние компоненты	Прутковая латунь: CW614N - UNI EN 12164
Фильтр Седло	Нержавеющая сталь “инокс”
Мембрана Уплотнительные элементы	Резина NBR

MATERIALEN

Körper *Kartusche*	*Geschmolzene Messing:* *CB753S - UNI EN 1982*
Mutter *Rohrstützen*	*Pressmessing:* *CW617N - UNI EN 12165*
Innere Komponente	*Extrudierte Messing:* *CW614N - UNI EN 12164*
Schmutzfänger *Sitz*	*Edelstahl*
Membran *Dichtelemente*	*NBR Gummi*

ТЕХНИЧЕСКИЕ ХАРАКТЕРИСТИКИ

Редукторы давления модели CISALPINO спроектированы согласно нормативам Европейского стандарта EN 1567. Оснащены компенсационной камерой, которая гарантирует стабильное установленное давление на выходе.

TECHNISCHE EIGENSCHAFTEN

Die Membran-Wasserdruckminderer Typ Cisalpino sind gemäß den Vorgaben der europäischen Norm EN 1567 entwickelt.
Diese Druckminderer sind mit einem Druckausgleichskammer ausgestattet, die eine beständige Ausgangsseitigen Druck sichert.

Блок-картридж со встроенным фильтром из нержавеющей стали позволяет быстро проводить осмотр и очистку редуктора, состоящего из резиновой мембраны повышенной прочности армированной нейлоновой тканью в соответствующей форме, что обеспечивает высокую точность, и постоянное поддержание регулировки. Седло из нержавеющей стали и уплотнения на стержне защищены от высокого давления благодаря наличию антиэкструзионных колец в PTFE. Долгосрочная надежность гарантирована специальной обработкой поверхности скольжения против накипи, полученной методом горячего погружения покрытия P.T.F.E.

Die Monobloc-Patrone mit eingebautem Edelstahlfilter ermöglicht eine schnelle Inspektion und Reinigung des Getriebes und besteht aus einer Gummimembran mit verstärktem und geformtem Nylontuch, die eine hohe Präzision der Regelung ermöglicht. Der Sitz ist aus Edelstahl, die Dichtungen an der Stange sind dank der Anti-Extrusionsringe in PTFE für hohe Drücke garantiert und alle Gleitflächen sind mit einer PTFE-Beschichtung geschützt, die eine Verschlechterung vermeidet und dem Produkt eine Langlebigkeit verleiht.

Возможность подсоединение манометра с обеих сторон редуктора для установки показания давления на выходе.

Manometeranschluss auf beiden Seiten.

Диаграммы *Diagramme*

Полученные значения с давлением на входе 6 бар, калибровка 3 бара.
Erzielte Werte mit einem einseitigen Drück von 6 Bar, Einstellung 3 Bar.

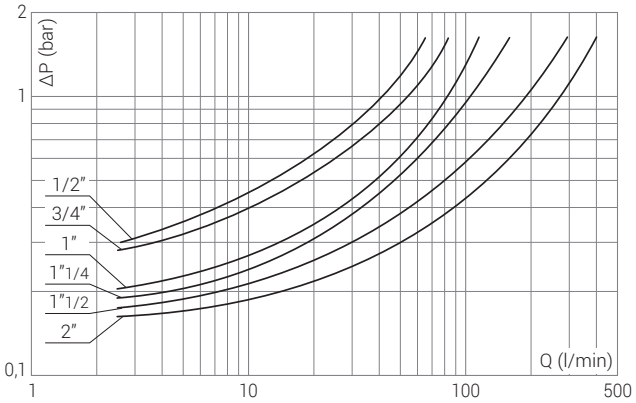

Расход - Скорость потока для оптимального выбора.
Durchflussmenge - Fließgeschwindigkeit für eine optimale Auswahl.

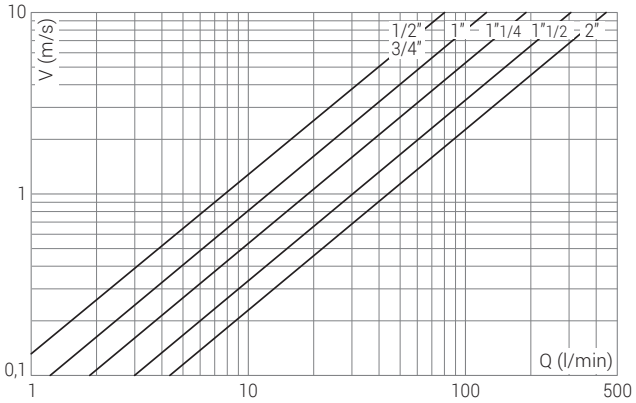

Инструкции *Anleitungen*

РЕКОМЕНДАЦИИ ПО МОНТАЖУ

Редуктор может монтироваться в любом монтажном положении, однако направление потока должно совпадать с направлением стрелки на корпусе редуктора. Перед установкой редуктора давления необходимо провести промывку системы. Редуктор давления должен быть расположен в защищенном от мороза помещении, внутри здания или снаружи в отдельных утеплённых колодцах. Для облегченного проведения операций по техническому обслуживанию изделия, рекомендуется установить перед редуктором и после него отсекающие вентиля. Так как гидроудары являются одним из основных факторов разрыва редукторов давления, необходимо предусмотреть в местах где возможны данные явления установить гидропневматическое устройство, для поглащения и предотвращения гидравлических ударов на изделия. Если редуктор установлен перед котлом, необходимо предусмотреть установку вентиля со встроенным обратным клапаном и расширительного бака, способного поглощать увеличение давления из-за расширения жидкости. Чтобы очистить или заменить съемный картридж, следуйте приведенным ниже инструкциям.

EMPFEHLUNGEN FÜR DEN EINBAU

Die Wasserdruckminderer können in jeder Position (außer Überkopf) montiert werden, unter Beachtung der Durchflussrichtung (siehe Pfeil auf dem Körper).

Es wird empfohlen, die Anlage vor dem Einbau immer zu waschen und, um eine einfache Wartung gewährzuleisten, den Wasserdruckminderer zwischen zwei Absperrschieber zu montieren. Der Installationsbereich muss frostfrei und leicht zugänglich sein.

Die Installation in nicht-isolierte Bereiche wird nicht empfohlen. Um Wasserschläge zu vermeiden, die einer der Hauptgründe für die Fehlfunktion von Druckminderern sind, ist eine spezielle Vorrichtung vorzusehen, die eine plötzliche Änderung des Wasserdrucks absorbieren kann. Im Fall der Wasserdruckminderer vor einem Boiler montiert wird, ist es notwendig ein Rückschlagventil und ein Ausdehnungsgefäß zu installieren, um den Druckanstieg wegen der Flussausdehnung zu absorbieren. Für die Reinigung und die Kartusche-Ersatz, folgen sie bitte die Anleitungen.

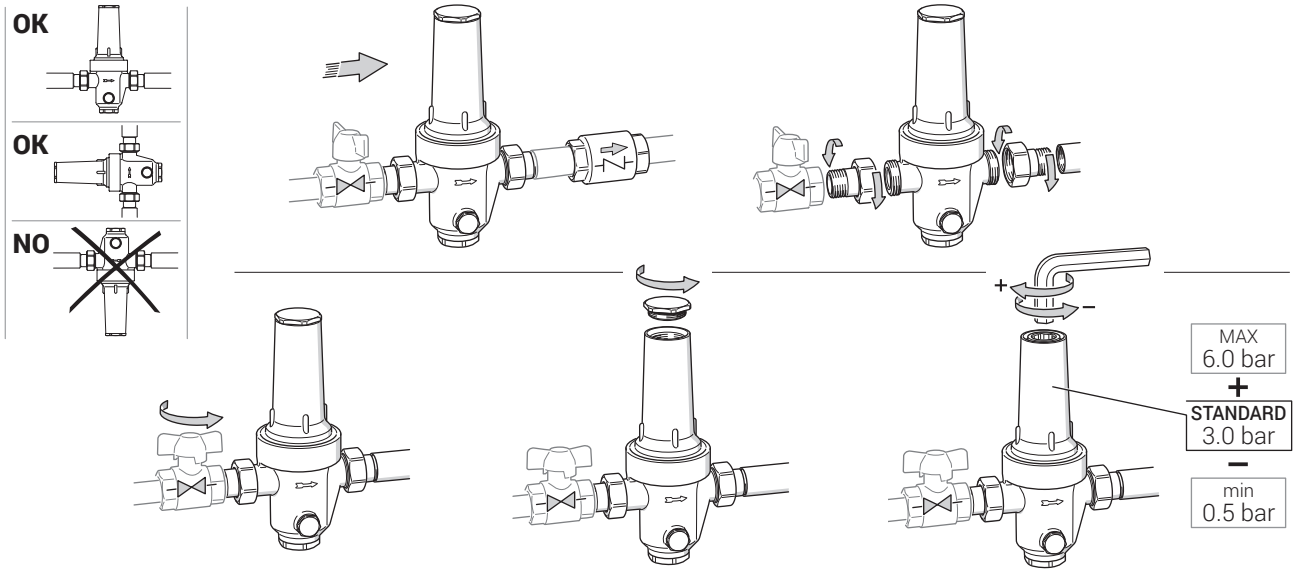

Обслуживание *Wartung*

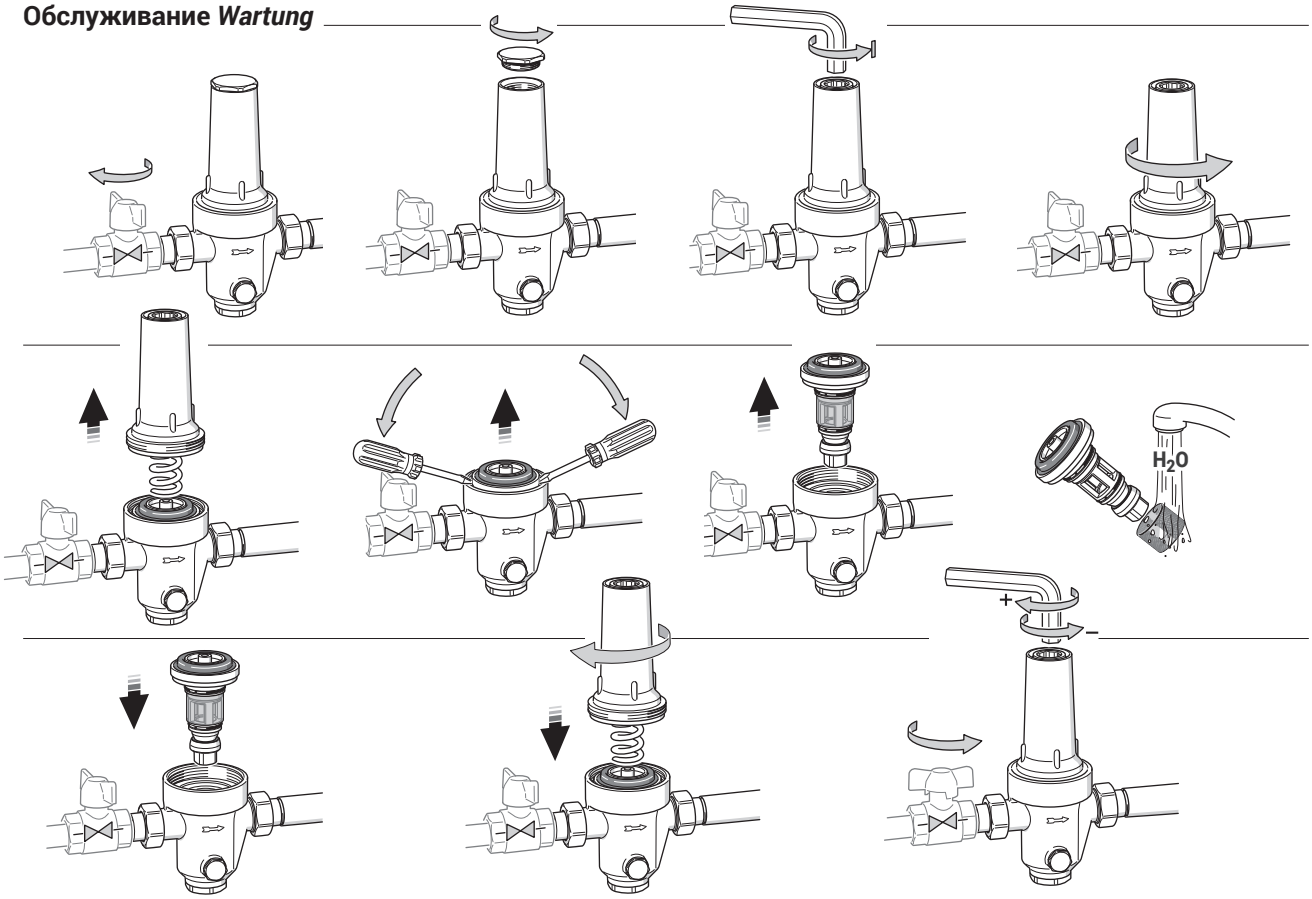

Рисунки *Zeichnungen*

0120

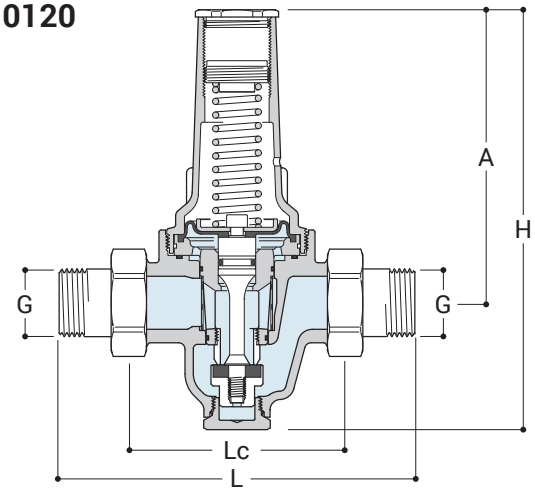

G	L	LC	H	A
1/2"	140	84	184	127
3/4"	150	88	186	127
1"	171	103	202	141
1"1/4	208	126	235	160
1"1/2	249	153	286	196
2"	294	180	332	230

Комплектующие *Zubehör*

0106

Манометр аксиальный, 1/4".

Manometer mit Rückanschluss, 1/4".

0107

Манометр радиальный, 1/4".

Manometer mit Radialanschluss, 1/4".

0121

Механизм для арт. 0120.

Mechanismus für Art. 0120.

0121/1

Комплект запасных прокладок для арт. 0120.

Set von Ersatzdichtungen für Art. 0120.

0123

Мембрана для арт. 0120, 0130, 0131, N130, N131.

Membrane für Art.0120, 0130, 0131, N130 und N131.

0122

Регулировачный ключ для арт. 0120.

Inbuss-Schlüssel für Art. 0120.

0008

Гайка.

Mutter.

0110/1

Плоский хвостовик для редукторов давления.

Flach-Endstück für Wasserdruckminderer.

0110/2

Прокладка для хвостовика.

Dichtung für Endstück.

S.R. Rubinetterie оставляет за собой право без предварительного уведомления, вносить технические, дизайнерские и габаритные и зменения в представленную продукцию.

S.R. Rubinetterie behält sich das Recht vor, technische Änderungen, sowie Maß und Konstruktionsänderungen die der Weiterentwicklung des Produktes dienen, ohne vorherige Ankündigung vorzunehmen.